Typ TK16 H_2 High-Flow

WEH® Füllkupplung zur Wasserstoffbetankung

von Bussen und LKWs im Self-Service Betrieb

Allgemein

BESCHREIBUNG

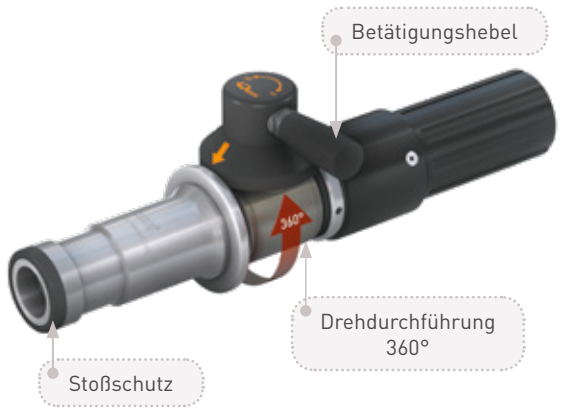

Merkmale
- Kompatibel zum WEH® TN1 H_2 High-Flow Nippelprofil
- WEH® EASY-TURN Drehdurchführung 360° für Betätigungshebel
- Einfachste Handhabung
- Erhöhte Strömungswerte ➡ noch kürzere Befüllzeiten
- Füllrate ca. 100 - 120 g/sec.
- Rückführung der entlüfteten Gasmenge
- Temperaturisolierende Kunststoffverkleidung
- WEH® Spannzangenmechanismus
- Hochwertige Materialien
- Kodierung für Druckstufe / Gasart

Die WEH® TK16 H_2 High-Flow Füllkupplung ermöglicht ein noch schnelleres Befüllen von Bussen und LKWs mit Wasserstoff. Durch die erhöhte Strömungsgeschwindigkeit wurden die bisher schon kurzen Füllzeiten nochmals wesentlich verkürzt. Die integrierte Drehdurchführung befindet sich direkt am Betätigungshebel, dadurch kann die Füllkupplung einfach in die optimale Anschlussposition gebracht werden. Der Betätigungshebel kann beim An- und Abschließen mit geringem Kraftaufwand geschaltet werden.
Die interne Kodierung für Druckstufe und Gasart stellt sicher, dass die TK16 H_2 High-Flow an die hierfür passenden WEH® Tanknippel gemäß nebenstehender Tabelle angeschlossen werden kann und verhindert außerdem eine Verwechslungsgefahr mit Erdgas.

		TN1 H_2			
		25 MPa	35 MPa	35 MPa HF*	70 MPa
TK16 H_2 HF*	35 MPa HF*			✓	

* HF = High-Flow

Die WEH® TK16 H_2 High-Flow bietet optimale Sicherheit für den Bediener.
Die Füllkupplung bleibt solange am Tanknippel angeschlossen, bis der Zwischenraum vom Eingangsventil bis zum Tanknippel vom Druck entlastet ist.

Einsatzgebiete und Anwendungen
Füllkupplung zur Schnellbefüllung von Bussen und LKWs mit Wasserstoff im Self-Service Betrieb.

TECHNISCHE DATEN

Eigenschaften	Standardausführung	Varianten
Nennweite (DN)	8 mm	Auf Anfrage
Druckbereich	PN = 35 MPa | PS = 45 MPa	
Temperaturbereich	-40 °C bis +85 °C	Auf Anfrage
Teilewerkstoffe	Rostbeständig	Auf Anfrage
Dichtungswerkstoffe	Wasserstoffbeständig	Auf Anfrage
Ausführung	Mit temperaturisolierender Kunststoffverkleidung und Gasrückführung	Auf Anfrage
Gewicht	Ca. 1,8 kg	
Konformitäten / Prüfungen / Zulassungen	SAE J2600:2002	

BESTELLUNG | Füllkupplung WEH® TK16 H_2 High-Flow

ca.-Maße (mm)

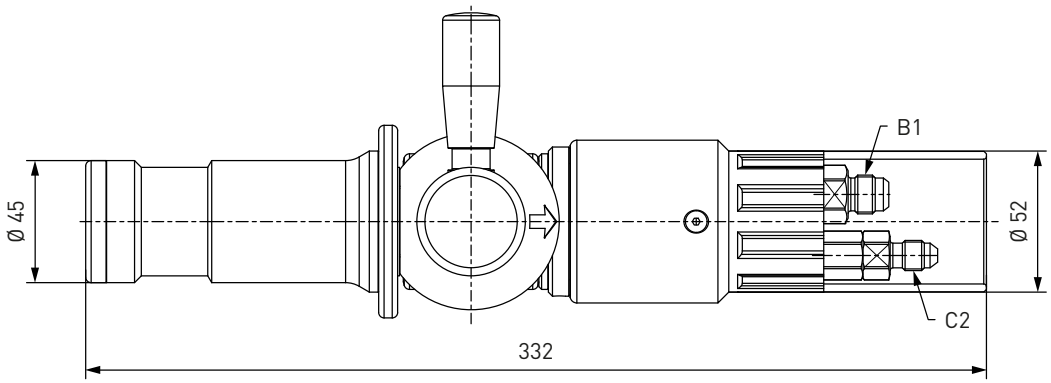

Bestellnummer	Beschreibung	Druck (PN)	B1	C2
C1-85042-X01	TK16 H_2 High-Flow	35 MPa	UNF 9/16"-18* AG	UNF 7/16"-20* AG

* gemäß SAE J514, 37°

Betankungssets bestehend aus Füllkupplung, Schlauchset und Abreißsicherung erhalten Sie auf Anfrage.

ZUBEHÖR

Für die Füllkupplung WEH® TK16 H_2 High-Flow stehen folgende Zubehörteile zur Verfügung:

Füll- und Rückführschläuche

Füll- und Rückführschlauch zur Verbindung von Füllkupplung und Abreißsicherung TSA1 H_2, komplett mit Verschraubungen und Knickschutz (Spirale) an den Verpressungen.
Ausführung: max. Betriebsdruck PS: 45 MPa / Nennweite (DN): 6,35 mm

Bestellnummer	B1/B2	C1/C2	Schlauchlänge
C1-60917	UNF 9/16"-18* IG	UNF 7/16"-20* IG	3 m
C1-60920	UNF 9/16"-18* IG	UNF 7/16"-20* IG	4 m
C1-60923	UNF 9/16"-18* IG	UNF 7/16"-20* IG	5 m

* gemäß SAE JIC, 37°

Halterung für die Zapfsäule

Halterung zur sicheren Befestigung der Füllkupplung an der Zapfsäule. Ausführung: Aluminium, rostfreier Stahl

Halterung mit Schalterbetätigung (Pin) bzw. ohne Schalterbetätigung

ca.-Maße (mm)

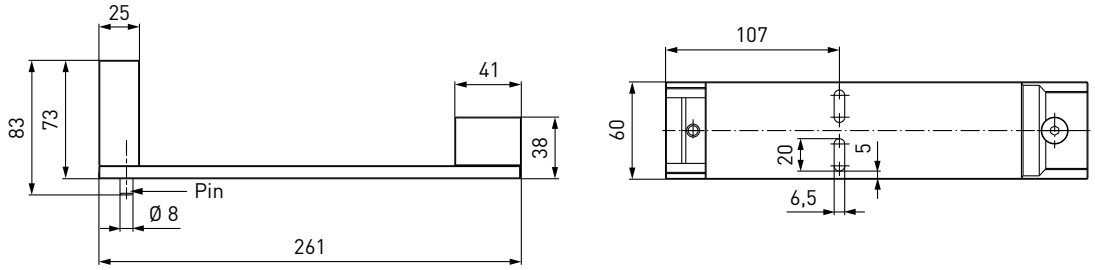

Halterung mit Schalterbetätigung und Wetterschutz

ca.-Maße (mm)

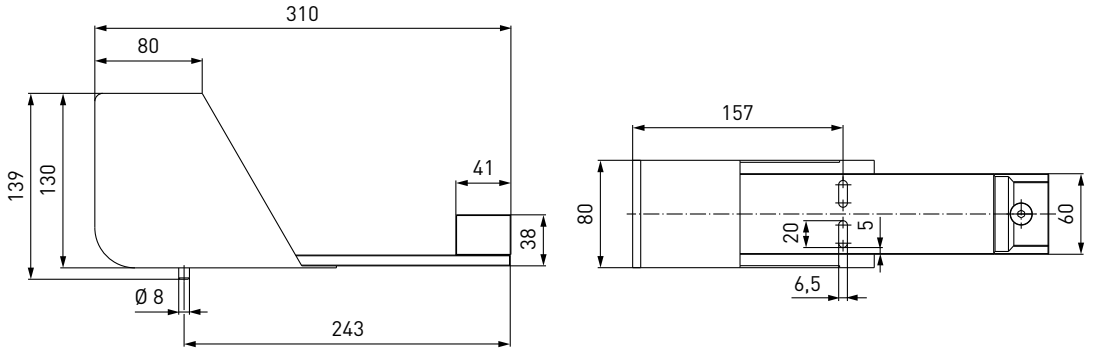

Bestellnummer	Beschreibung
C1-86860	Halterung mit Schalterbetätigung
C1-109880	Halterung ohne Schalterbetätigung
C1-109678	Halterung mit Schalterbetätigung und Wetterschutz

Verschraubungen

Edelstahl-Verschraubungen zur Verbindung des Anschlusses „B1“ mit dem Füllschlauch bzw. des Anschlusses „C2“ mit dem Rückführschlauch sind auf Anfrage verfügbar.

ERSATZTEILE

Für die Füllkupplung WEH® TK16 H_2 High-Flow stehen verschiedene Ersatzteile zur Verfügung.

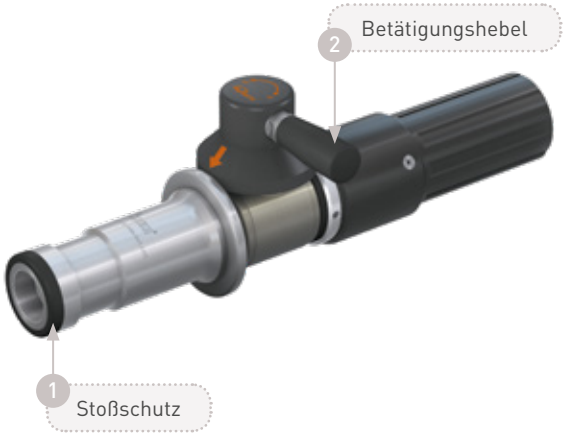

Bestellnummer	Beschreibung
E80-85045	1 Stoßschutz
W72504	2 Betätigungshebel
E99-44923	Wartungsspray

TECHNISCHE ERLÄUTERUNGEN

Abkürzungen/Begriffsdefinitionen
Erläuterung der Abkürzungen sowie Begriffsdefinitionen finden Sie im Technischen Anhang des entsprechenden Katalogs oder unter ***www.weh.com***

Abbildungen
Die in diesem Datenblatt verwendeten Abbildungen dienen nur zur Veranschaulichung und können in einigen Einzelheiten vom tatsächlichen Produkt abweichen. Verbindliche Angaben entnehmen Sie bitte den jeweiligen Einzelaufträgen.

Sichere Produktauswahl
Unsere WEH® Produkte sind für den Betrieb durch sachkundige Fachanwender ausgelegt (soweit WEH® Produkte im Einzelfall auch für den Betrieb durch andere Anwender ausgelegt sind, ist hierzu ein ausdrücklicher Hinweis in der jeweiligen Betriebsanleitung aufgenommen). Bitte beachten Sie, dass WEH Ihr System nicht kennt und daher - auch aufgrund der Vielzahl an verschiedenen potenziellen Einsatzmöglichkeiten der WEH® Produkte - nicht für alle denkbaren Anwendungsvarianten eine vorherige Erprobung durchführen kann. Die Verantwortung für die Auswahl, Konfiguration und Prüfung der Geeignetheit von WEH® Produkten - insbesondere entsprechend den Anforderungen Ihres Systems - liegt bei Ihnen. Bitte stellen Sie vor dem Erwerb von WEH® Produkten insbesondere sicher, ob diese gemäß unserer Produktbeschreibungen mit Ihrem Einsatzzweck, Ihren Leistungsdaten, den bei Ihnen eingesetzten Materialien und Fluiden, Ihrem Systemkonzept und Ihren Systemgrenzen kompatibel sind. Bitte beachten Sie hierbei ebenso Ihre technischen und rechtlichen Anforderungen an den Betrieb, die Handhabung und die Wartung. Die Qualität und Sicherheit unserer WEH® Produkte hat für uns höchste Priorität. WEH® Produkte dürfen daher nicht außerhalb der Vorgaben in den jeweiligen Datenblättern und Produktbeschreibungen eingesetzt werden. Sollten Sie sich nicht sicher sein, ob das WEH® Produkt zu Ihrem System und geplanten Einsatzzweck passt, kommen Sie bitte vorab auf uns zu. Zudem empfehlen wir dringend den Einsatz von Fremd-Ersatzteilen oder eine Kombination von WEH® Produkten mit ungeeigneten Fremd-Produkten zu vermeiden. Die Verantwortung für die Prüfung der Geeignetheit von Fremd-Produkten liegt bei Ihnen. WEH® Produkte und WEH® Ersatzteile entsprechen unseren Qualitäts- und Sicherheitsstandards.

Lebensdauer
Bei WEH® Produkten handelt es sich grundsätzlich um Produkte, die betriebsbedingt und abhängig von Ihrer individuellen Applikation/Anwendung dem Verschleiß und der Ermüdung unterliegen können. Details – insbesondere auch zu entsprechenden Mindest-Inspektions- und Wartungsintervallen – entnehmen Sie der jeweiligen Betriebsanleitung des WEH® Produkts.

Erläuterung zur Druckgeräterichtlinie
Diese WEH® Produkte sind grundsätzlich als druckhaltende Ausrüstungsteile gemäß Artikel 2 Nr. 5 der Druckgeräterichtlinie 2014/68/EU eingestuft und werden als rohrleitungsähnlich betrachtet. Diese WEH® Produkte dürfen nicht eingesetzt werden als Ausrüstungsteile mit Sicherheitsfunktion. Ferner wird darauf hingewiesen, dass diese WEH® Produkte gemäß den Anforderungen des Artikels 4 Absatz 3 der Druckgeräterichtlinie 2014/68/EU ausgelegt und in Verkehr gebracht werden. Die Bewertung bzgl. einer anderweitigen Einstufung kann jedoch auf Anfrage erfolgen.

Externes Änderungsmanagement
WEH behält sich vor, seine Produkte laufend zu aktualisieren, zu optimieren und anzupassen. Daraus können sich entsprechende Änderungen am Produkt ergeben. Informationen über durchgeführte Produktaktualisierungen, Produktoptimierungen und/oder Produktanpassungen werden Kunden nur in Einzelfällen proaktiv oder unaufgefordert seitens WEH mitgeteilt. Gerne können Sie die Firma WEH jederzeit ansprechen und sich nach etwaigen Produktaktualisierungen, Produktoptimierungen und/oder Produktanpassungen erkundigen.

© Alle Rechte vorbehalten, WEH GmbH. Jegliche unbefugte Nutzung untersagt. Änderungen vorbehalten.
Ausschluss jeglicher Haftung für alle Inhalte. Ältere Versionen verlieren hiermit Gültigkeit.

Kontakt

Sie haben Fragen oder benötigen weitere Informationen? – Wir sind gerne für Sie da.

Hersteller:

WEH GmbH Gas Technology
Josef-Henle-Str. 1
89257 Illertissen / Deutschland

Telefon: +49 (0) 7303 95190-0
E-Mail: h2sales@weh.com
Webseite: www.weh.com