Type **TK17 H_2 70 MPa**

Nozzle WEH® pour le ravitaillement rapide en hydrogène

aux stations self-service d'automobiles

Généralités

DESCRIPTION

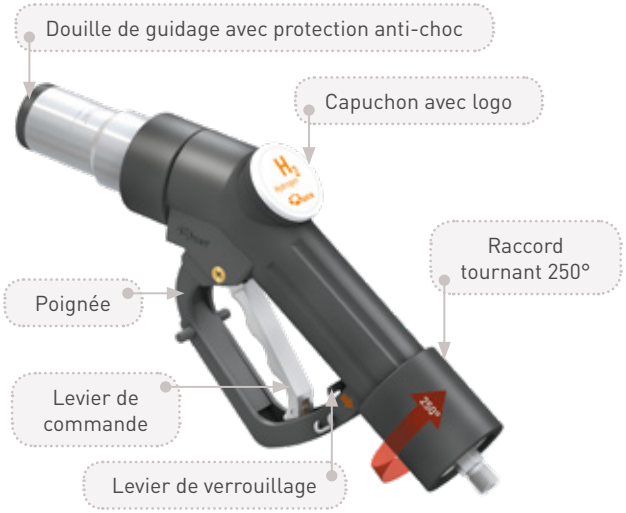

Caractéristiques
- Opération d'une seule main / gauche et droite
- Compatible avec le profil du réceptacle WEH® TN1 H_2 70 MPa
- Raccord tournant WEH® EASY-TURN env. 250°
- Maniement facile
- Débit maximal de passage ➡ court temps de remplissage
- Habillage thermique de protection
- Poignée avec aimant
- Mécanisme WEH® de mâchoires de serrage
- Matériaux de qualité
- Codage pour gamme de pression / type de gaz

Le WEH® TK17 H_2 70 MPa a été développé pour le ravitaillement en hydrogène comprimé (CGH_2) d'automobiles. Le nozzle de ravitaillement au forme de pistolet-distributeur de carburant peut être opéré d'une seule main. Le mode opératoire est presque identique à celui du pistolet-distributeur de carburant. Retirer le nozzle du poste de ravitaillement et l'enfoncer dans le réceptacle. Le raccord tournant intégré permet au nozzle de tourner à env. 250°. Tirer le levier de commande et le processus de ravitaillement peut commencer. Lorsque la connexion est sécurisée, l'hydrogène passe dans la conduite. Après le ravitaillement, actionner le levier de verrouillage pour déverrouiller et décrocher le nozzle de ravitaillement. Naturellement le processus de ravitaillement peut être interrompu à tout moment. La poignée est équipée d'un aimant pour l'activation du distributeur.
Le WEH® TK17 H_2 70 MPa dispose d'un codage pour le type de gaz et la gamme de pression et évite par conséquent le danger de confondre avec le gaz naturel et les autres gammes de pression.

RÉCEPTACLE - pression/codage \ NOZZLE - pression/codage	250 bar	350 bar	350 bar HF*	700 bar
250 bar	✓			
350 bar	✓	✓		
350 bar HF*	✓	✓	✓	
700 bar	✓	✓		✓

* HF = High-Flow

Sécurité
WEH® TK17 H_2 70 MPa offre une sécurité maximale à l'opérateur.
Le nozzle reste connecté au réceptacle tant que le système complet est dépressurisé.

Domaine d'application
Nozzle pour le ravitaillement rapide en hydrogène aux stations self-service d'automobiles.

CARACTÉRISTIQUES TECHNIQUES

Caractéristiques	Version standard	Variantes
Diamètre nominal (DN)	4 mm	Sur demande
Gamme de pression	PN = 700 bar | PS = 875 bar | PT = 1255 bar	
Plage de température	-40 °C jusqu'à +85 °C	Sur demande
Matériaux de parties	Inoxydables	Sur demande
Matériaux d'étanchéité	Résistants à l'hydrogène	Sur demande
Présentation	Avec habillage thermique de protection en matière plastique et poignée avec aimant. Sans conduite de retour du gaz	Sur demande
Poids	Env. 1,75 kg	
Homologation	SAE J2600:2002 SAE TIR J2799	

Commande / Accessoires

COMMANDE | Nozzle de ravitaillement WEH® TK17 H_2 70 MPa

Dimensions env. (mm)

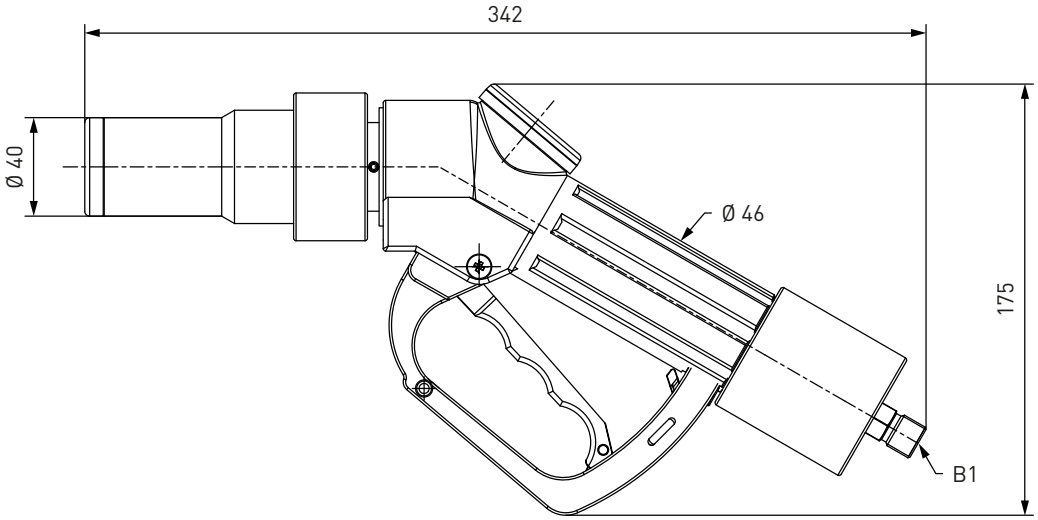

N° d'article	Description	Pression (PN)	Raccordement B1 (filetage externe)
C1-94441-X01	TK17 H_2 70 MPa	700 bar	UNF 9/16"-18*

* cône intérieur 60°

Des ensembles flexibles-nozzle comprenant le nozzle, les flexibles et le break-away sont disponibles sur demande.

ACCESSOIRES

Les accessoires suivants sont disponibles pour le nozzle de ravitaillement WEH® TK17 H_2 70 MPa:

Flexibles de remplissage à haute pression

Flexible de remplissage à haute pression pour le raccordement du nozzle de ravitaillement avec le break-away TSA1 H2 70 MPa.
Présentation: pression de service PS: 875 bar max. / diamètre nominal DN: 4,5 mm

N° d'article	Flexible de remplissage B1/B2 (filetage interne)	Longueur de flexible
E68-108609	UNF 9/16"-18*	3 m
E68-108610	UNF 9/16"-18*	4 m
E68-108611	UNF 9/16"-18*	5 m

* DKJ 58°

Accessoires

Support de fixation au distributeur

Support de fixation pour un stockage sécurisé du nozzle au distributeur. Présentation: Aluminium, acier inoxydable

Fixation avec actionneur d'interrupteur

Dimensions env. (mm)

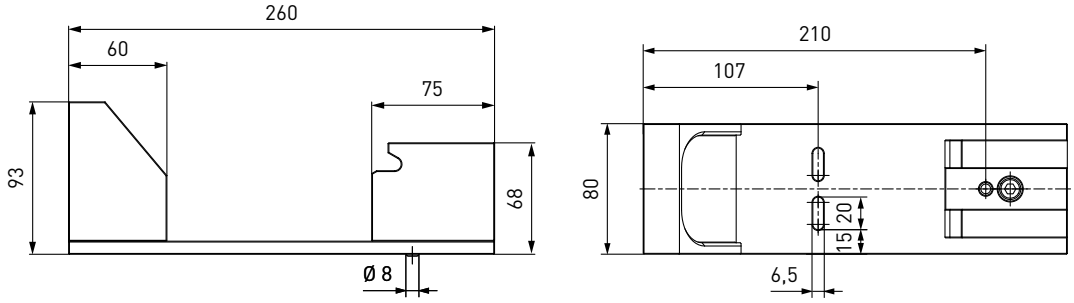

Fixation avec actionneur d'interrupteur et protection aux intempéries

Dimensions env. (mm)

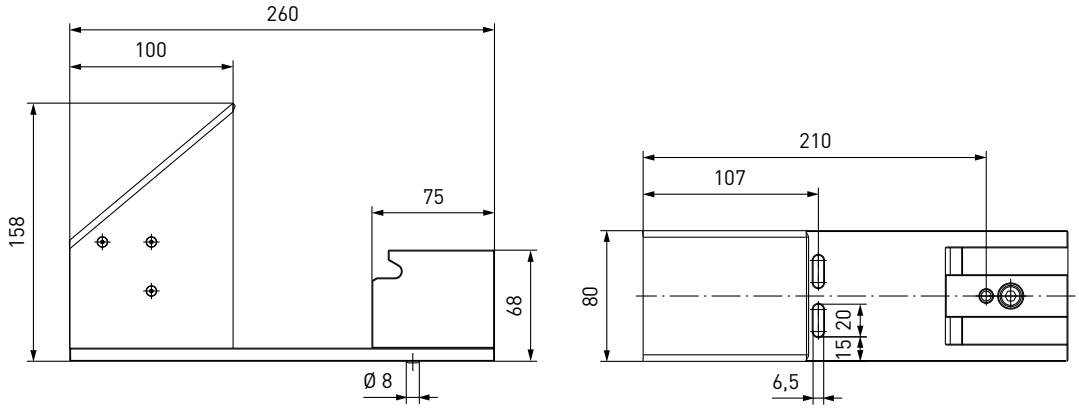

N° d'article	Description
C1-79830	Fixation avec actionneur d'interrupteur
C1-91281	Fixation avec actionneur d'interrupteur et protection aux intempéries

Accessoires

Pièces de rechange

Des pièces de rechange diverses sont disponibles pour le nozzle de ravitaillement TK17 H_2 70 MPa.

N° d'article	Description
E80-80187	1 Protection anti-choc
E80-84030	2 Levier de verrouillage
E69-67826	3 Capuchon avec logo
E80-101120	4 Manchon de protection en matière plastique
E99-44923	Spray d'entretien

Veuillez préciser à la commande le numéro d'article imprimé sur le nozzle.

Autres produits

AUTRES PRODUITS

Voir notre catalogue N° 50 pour autres produits.

Voir le site internet pour otenir des informations supplémentaires
www.weh.com

Abréviations/Définitions des termes
*Explanation des abréviations voir appendice technique dans le catalogue ou sur **www.weh.com***

Sélection de produits sûrs
Les produits WEH® sont conçus pour une utilisation par des professionnels qualifiés (dans la mesure où les produits WEH® sont également conçus pour être utilisés par d'autres utilisateurs dans des cas particuliers, cela est explicitement indiqué dans les modes d'emploi correspondants). Le choix des produits WEH® et de leur configuration conformément aux exigences de votre système relève de votre seule responsabilité.
De fait, veuillez considérer attentivement l'usage que vous prévoyez d'en faire, vos données techniques, la compatibilité de vos matériaux, la conception et les limites de votre installation ainsi que vos exigences techniques et légales de fonctionnement, de manipulation et d'entretien. La qualité et la sécurité des produits WEH® sont notre priorité absolue. Par conséquent, les produits WEH® ne doivent pas être utilisés en dehors des conditions prévues dans les fiches techniques et descriptions produits correspondantes. En outre, nous déconseillons fortement l'utilisation de pièces de rechange produites par des tiers ou la combinaison de produits WEH® avec des produits tiers non adaptés. La responsabilité de vérifier l'adéquation des produits tiers vous incombe. Les produits WEH® et pièces de rechange WEH® satisfont à nos normes de qualité et de sécurité.

Explanation de la directive relative aux équipements sous pression
Ces produits WEH® sont principalement et exclusivement classés de la catégorie des accessoires sous pression pour canalisations au sens de l'article 2, paragraphe 5, de la directive relative aux équipements sous pression 2014/68/UE. Les produits WEH® ne doivent pas être utilisés (i) en tant qu'accessoires de sécurité ou (ii) pour des récipients au sens de la directive relative aux équipements sous pression 2014/68/UE. Par conséquent, l'utilisation de ces produits WEH® doit correspondre à leur classification en tant qu'accessoire sous pression pour canalisations. L'évaluation d'un classement différent peut, toutefois, être effectuée sur demande.

Gestion externe des modifications
WEH se réserve le droit d'actualiser, d'optimiser et d'adapter ses produits de manière continue. En conséquence, des modifications peuvent être apportées au produit. WEH n'informe ses clients de manière proactive ou spontanée des mises à jour, des optimisations et/ou des adaptations apportées aux produits que dans des cas particuliers. Vous pouvez contacter WEH à tout moment pour obtenir des renseignements au sujet des mises à jour, optimisations et/ou adaptations apportées aux produits.

© Tous droits réservés, WEH GmbH. Toute utilisation non autorisée est strictement prohibée. Soumis à changement.
Aucune responsabilité n'est assumée pour n'importe quel contenu. Aussi les versions antérieures ne sont plus valides.

» Contactez

Nous restons à votre disposition pour tous renseignements complémentaires.

Fabrication:

WEH GmbH Gas Technology
Josef-Henle-Str. 1
89257 Illertissen / Allemagne

Tél.: +49 7303 95190-0
Fax: +49 7303 95190-9999

Email: h2sales@weh.com
www.weh.com