Type TVR2

Clapet anti-retour WEH®

en acier inoxydable

DESCRIPTION

Caractéristiques
- Acier inoxydable
- Haute étanchéité
- Joints protégés du débit fluide
- Résistant à l'usure et à la corrosion
- Ouverture et fermeture silencieuse
- Pression d'ouverture minimale

Clapet anti-retour haute performance pour emploi en milieux gazeux et liquides
Les joints sont disposés de telle sorte que les particules de saleté entraînées par le fluide ne les endommagent pas. Les clapets anti-retour WEH® se révèlent particulièrement robustes et offre une longue durée de vie. Ils se caractérisent par une pression d'ouverture minimale et une étanchéité exigeante, tout en étant très silencieux même à hauts débits de passage. Leur étanchéité exigeante les qualifie pour les milieux gazeux.

Les clapets anti-retour WEH® TVR2 sont munis d'un joint en FKM en standard. D'autres matériaux d'étanchéité sur demande. La clarification de la compatibilité avec le fluide utilisé est de la responsabilité du client.

WEH n'offre pas seulement des clapets anti-retour avec connexion filetée mais aussi avec connexion de tube, embouts, connexions pour flexible, tube ou clapets à emmancher. Ceci pour des solutions individuelles même en petites quantités.

Domaine d'application
Clapets anti-retour pour emploi en milieux liquides et gazeux.
Les domaines d'application sont aussi nombreux que les matériaux utilisés. Les applications existent dans la construction mécanique, des installations industrielles, la chimie, la pharmacie, le médical et l'alimentaire.

APERÇU DES TYPES

WEH offre une multiplicité de différents types de clapets anti-retour TVR2:

TVR2 | Clapets anti-retour en acier inoxydable **avec connexion de tube des deux côtés**

TVR2 | Clapets anti-retour en acier inoxydable **avec filetage externe des deux côtés**

TVR2 | Clapets anti-retour en acier inoxydable **avec filetage interne des deux côtés**

TVR2 | solutions spéciales pour clapets anti-retour, p. ex. **filetage externe et filetage interne**

CARACTÉRISTIQUES TECHNIQUES

Caractéristiques	Version standard	Options
Sortie fluide B1 / entrée fluide B2	Connexion de tube: tube Ø 6 à tube Ø 16 mm Filetage interne: G1/8“ à G1“ Filetage externe: G1/8“ à G1“	Connexion de tube: jusqu'à tube Ø 50 mm max. sur demande Filetage interne: jusqu'à G3“ max. sur demande Filetage externe: jusqu'à G3“ max. sur demande
Diamètre nominal DN	3 à 20 mm, selon exécution	Autres diamètres nominaux sur demande
Pression de service PS max. admissible	Connexion de tube: 150 bar Filetage interne: 250 bar Filetage externe: 250 bar	Autres pressions sur demande
Pression d'ouverture PC*	Selon exécution	Autres pressions d'ouverture sur demande
Plage de température	-20 °C jusqu'à +120 °C max.	Suivant le type et l'application de -45 °C jusqu'à 300 °C max. Autres plages de températures sur demande
Taux de fuite	1 x 10^{-4} mbar x l/s	Sur demande
Matériaux de parties	Acier inoxydable Pour diamètres nominaux jusqu'à 8 mm, quelques parties intérieures en laiton.	Autres matériaux sur demande
Matériaux de ressort	Acier inoxydable	Autres matériaux sur demande
Matériaux d'étanchéité	FKM	Autres matériaux d'étanchéité sur demande
Lubrifiant	Krytox® GPL 202	Sur demande
Siège du clapet	Jusqu'à DN 6 mm avec joint d'étanchéité à boisseau sphérique, tailles plus grandes avec joint d'étanchéité conique	Sur demande

* Veuillez noter que la pression d'ouverture indiquée s'applique uniquement au montage horizontal. Si vous choisissez un autre sens pour le montage, les valeurs peuvent différer.

Types d'étanchéité

Jusqu'à DN 6 mm avec joint d'étanchéité à boisseau sphérique, tailles plus grandes avec joint d'étanchéité conique.

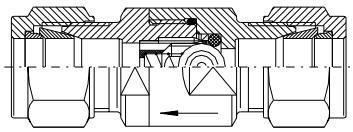

Étanchéité par boule

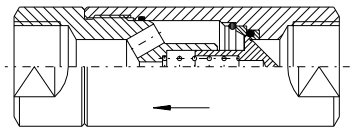

Étanchéité conique

Valeur du débit

Veuillez trouver les débits des différents diamètres nominaux de nos clapets anti-retour WEH® TVR2 dans le tableau suivant.

Diamètre nominal DN	Valeur Kv (Cv)	Diamètre nominal DN	Valeur Kv (Cv)
4 mm	0,2 (0,2)	14 mm	7,4 (8,6)
5 mm	0,4 (0,5)	16 mm	8,1 (9,4)
6 mm	0,6 (0,7)	20 mm	10,7 (12,4)
10 mm	3,0 (3,4)		

Les courbes de passage sont déterminées sur la base du standard DIN/EN 60534-2 avec de l'eau et se rapportent à l'écoulement non cavitant. Les courbes à l'entrée et sortie diminuent le débit de passage.

COMMANDE | Clapet anti-retour WEH® TVR2 avec connexion de tube des deux côtés

Dimensions env. (mm)

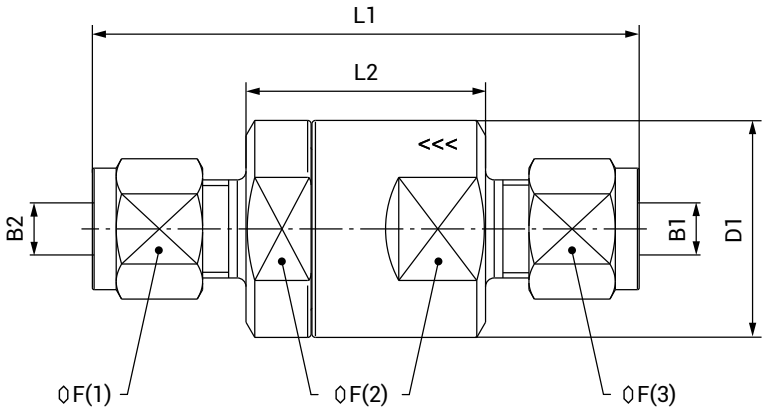

Type étanchéité par boule

N° d'article	DN	B1	B2	PS (bar)	PC (bar)	L1	L2	D1	⬡F(1) / ⬡F(3)	⬡F(2)
C20010-X1-X01	5	Tube Ø 6	Tube Ø 6	150	0,1	63,0	27,5	25,0	14	22
C20011-X1-X01	6	Tube Ø 8	Tube Ø 8	150	0,1	66,0	24,5	25,0	16	22
C20012-X01	6	Tube Ø 10	Tube Ø 10	150	0,1	65,0	24,5	25,0	19	22
C20013-X01	6	Tube Ø 12	Tube Ø 12	150	0,1	69,0	24,5	25,0	22	22

Type étanchéité conique

N° d'article	DN	B1	B2	PS (bar)	PC (bar)	L1	L2	D1	⬡F(1) / ⬡F(3)	⬡F(2)
C20014-X01	10	Tube Ø 12	Tube Ø 12	150	0,5	110,0	65,5	35,0	22	30
C20015-X1-X01	14	Tube Ø 16	Tube Ø 16	150	0,5	110,0	65,5	35,0	25	30

COMMANDE | Clapet anti-retour WEH® TVR2 avec filetage interne des deux côtés (DIN EN ISO 228-1)

Dimensions env. (mm)

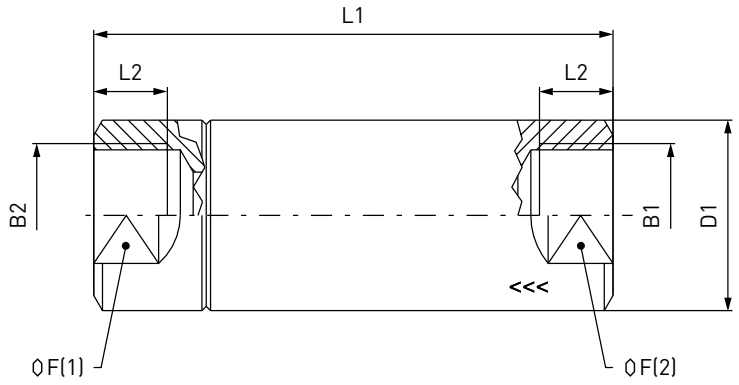

Type étanchéité par boule

N° d'article	DN	B1 (filetage interne)	B2 (filetage interne)	PS (bar)	PC (bar)	L1	L2	D1	⬡F(1) / ⬡F(2)
C20000-X01	6	G1/8"	G1/8"	250	0,1	52,0	10,0	25,0	22
C20001/5-X01	6	G1/4"	G1/4"	250	0,1	52,0	12,5	25,0	22

Type étanchéité conique

N° d'article	DN	B1 (filetage interne)	B2 (filetage interne)	PS (bar)	PC (bar)	L1	L2	D1	⬡F(1) / ⬡F(2)
C20002-X2-X01	14	G3/8"	G3/8"	250	0,1	95,0	17,0	35,0	30
C20003-X2-X01	14	G1/2"	G1/2"	250	0,5	95,0	17,0	35,0	30
C20004-X2-X01	16	G3/4"	G3/4"	250	0,5	110,0	17,0	39,0	34
C20005/1-X01	20	G1"	G1"	250	1,0	120,0	18,0	48,0	41

COMMANDE | Mini clapet anti-retour WEH® TVR2 avec filetage interne des deux côtés (DIN EN ISO 228-1)

Dimensions env. (mm)

N° d'article	DN	B1 (filetage interne)	B2 (filetage interne)	PS (bar)	PC (bar)	L1	L2	D1	⬡F(1) / ⬡F(2)
C1-52584	3	G1/8"	G1/8"	100	0,2	45,0	10,5	15,0	13
C1-98954*	4	G1/4"	G1/4"	100	0,1	45,0	11,0	18,0	16

* C1-95705 pour des applications avec ozone

COMMANDE | Clapet anti-retour WEH® TVR2 avec filetage externe des deux côtés (DIN EN ISO 228-1)

Dimensions env. (mm)

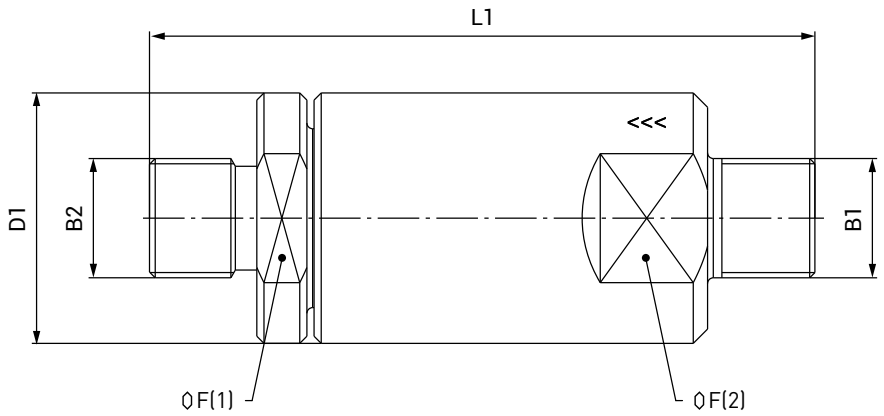

Type étanchéité par boule

N° d'article	DN	B1 (filetage externe)	B2 (filetage externe)	PS (bar)	PC (bar)	L1	D1	◊F(1) / ◊F(2)
C20201	3	G1/8"	G1/8"	150	0,1	52,0	25,0	22
C20202-X01	5	G1/4"	G1/4"	150	0,1	52,0	25,0	22

Type étanchéité conique

N° d'article	DN	B1 (filetage externe)	B2 (filetage externe)	PS (bar)	PC (bar)	L1	D1	◊F(1) / ◊F(2)
C20203	10	G3/8"	G3/8"	250	0,1	93,0	35,0	30
C20204-X01	14	G1/2"	G1/2"	250	0,5	95,0	35,0	30
C20205-X01	16	G3/4"	G3/4"	250	0,5	110,0	39,0	34
C20206	20	G1"	G1"	250	1,0	124,0	48,0	41

COMMANDE | Clapet anti-retour WEH® TVR2 avec filetage externe et filetage interne (DIN EN ISO 228-1)

Dimensions env. (mm)

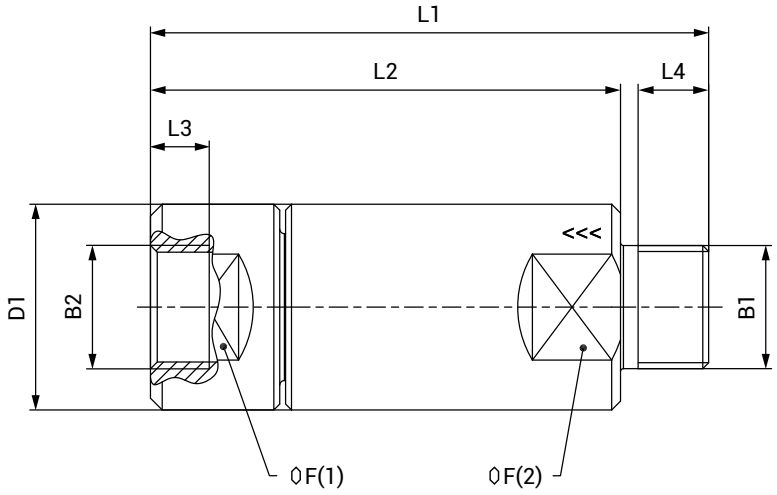

N° d'article	DN	B1 (filetage externe)	B2 (filetage externe)	PS (bar)	PC (bar)	L1	L2	L3	L4	D1	⬡F(1) / ⬡ F(2)
C1-95696-X01	14	G1/2"	G1/2"	250	0,1	95,0	80,0	17,0	12,0	35,0	30

COMMANDE | Clapet anti-retour WEH® TVR2 avec connexion de tube et filetage externe

Dimensions env. (mm)

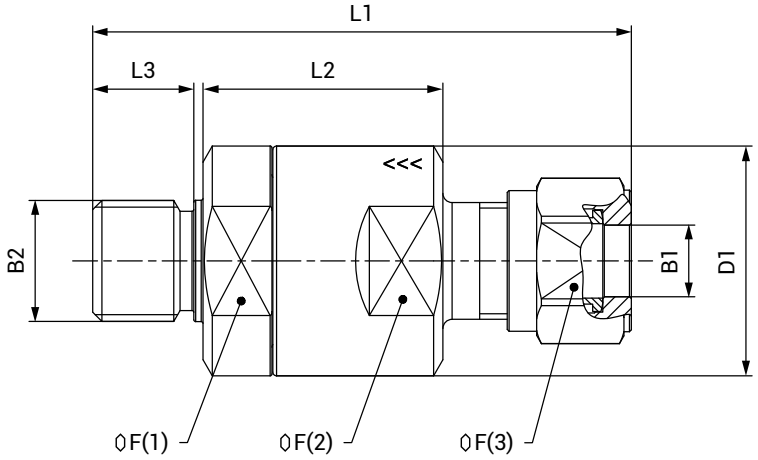

N° d'article	DN	B1	B2 (filetage externe)	PS (bar)	PC (bar)	L1	L2	L3	D1	⬡F(1) / ⬡F(2)	⬡F(3)
C1-81108	6	Tube Ø 8	G1/4"	150	0,07	58,5	26,0	11,0	25,0	22	16

Autres tailles sur demande.

En outre des combinaisons suivantes sont possibles:
- Connexion de tube / filetage interne
- Filetage interne / filetage externe
- Filetage interne / connexion de tube
- Filetage externe / connexion de tube

Veuillez indiquer pour la demande / commande en sus les spécifications en page 5, catalogue N° 45.

AUTRES PRODUITS

Voir notre catalogue N° 45 pour autres produits

Voir le site internet pour obtenir des informations supplémentaires
www.weh.com

Illustrations
Les illustrations et/ou images utilisées dans cette fiche technique sont notamment fournies à titre indicatif uniquement et certains détails peuvent différer du produit réel. Pour en savoir plus sur les informations contraignantes, veuillez-vous référer à vos commandes individuelles.

Abréviations/Définitions des termes
Explanation des abréviations voir appendice technique dans le catalogue ou sur ***www.weh.com***

Sélection de produits sûrs
Les produits WEH® sont conçus pour une utilisation par des professionnels qualifiés (dans la mesure où les produits WEH® sont également conçus pour être utilisés par d'autres utilisateurs dans des cas particuliers, cela est explicitement indiqué dans les modes d'emploi correspondants). Le choix des produits WEH® et de leur configuration conformément aux exigences de votre système relève de votre seule responsabilité. De fait, veuillez considérer attentivement l'usage que vous prévoyez d'en faire, vos données techniques, la compatibilité de vos matériaux, la conception et les limites de votre installation ainsi que vos exigences techniques et légales de fonctionnement, de manipulation et d'entretien. La qualité et la sécurité des produits WEH® sont notre priorité absolue. Par conséquent, les produits WEH® ne doivent pas être utilisés en dehors des conditions prévues dans les fiches techniques et descriptions produits correspondantes. En outre, nous déconseillons fortement l'utilisation de pièces de
rechange produites par des tiers ou la combinaison de produits WEH® avec des produits tiers non adaptés. La responsabilité de vérifier l'adéquation des produits tiers vous incombe. Les produits WEH® et pièces de rechange WEH® satisfont à nos normes de qualité et de sécurité.

Explanation de la directive relative aux équipements sous pression
Ces produits WEH® sont principalement et exclusivement classés de la catégorie des accessoires sous pression pour canalisations au sens de l'article 2, paragraphe 5, de la directive relative aux équipements sous pression 2014/68/UE. Les produits WEH® ne doivent pas être utilisés (i) en tant qu'accessoires de sécurité ou (ii) pour des récipients au sens de la directive relative aux équipements sous pression 2014/68/UE. Par conséquent, l'utilisation de ces produits WEH® doit correspondre à leur classification en tant qu'accessoire sous pression pour canalisations. L'évaluation d'un classement différent peut, toutefois, être effectuée sur demande.

Gestion externe des modifications
WEH se réserve le droit d'actualiser, d'optimiser et d'adapter ses produits de manière continue. En conséquence, des modifications peuvent être apportées au produit. WEH n'informe ses clients de manière proactive ou spontanée des mises à jour, des optimisations et/ou des adaptations apportées aux produits que dans des cas particuliers. Vous pouvez contacter WEH à tout moment pour obtenir des renseignements au sujet des mises à jour, optimisations et/ou adaptations apportées aux produits.

© Tous droits réservés, WEH GmbH. Toute utilisation non autorisée est strictement prohibée. Soumis à changement.
Aucune responsabilité n'est assumée pour n'importe quel contenu. Aussi les versions antérieures ne sont plus valides.

» Contact

Nous restons à votre disposition pour tous renseignements complémentaires.

Fabricant:

WEH GmbH Precision Connectors
Josef-Henle-Str. 1
89257 Illertissen / Allemagne

Tél.: +49 7303 9609-0

Email: sales@weh.com
www.weh.com