Type **TVR2**

Clapet anti-retour WEH®

pour emploi en milieux gazeux et montage dans des stations de mélange du gaz

DESCRIPTION

Caractéristiques
- Étanchéité extrême
- Très silencieux grâce au guidage de gaz interne optimal
- Facilité d'entretien et non corrosif
- Construction robuste
- Montage simple

WEH a développé un nouveau clapet anti-retour spécialement pour le montage dans des stations de mélange du gaz. Ce clapet anti-retour est non seulement disponible pour des gaz inertes/combustibles mais encore pour l'oxygène.
Les joints en contact avec le fluide sont disposés de telle sorte empêchant en grande partie l'endommagement des joints. Les clapets anti-retours sont très silencieux même au passage élevé et leur étanchéité extrême les qualifie pour des milieux gazeux. Ils sont particulièrement robustes avec une longue durée de vie.

Domaine d'application
Clapet anti-retour pour emploi en milieux gazeux et montage dans des stations de mélange du gaz.
Aussi utilisable pour les applications au vide.

CARACTÉRISTIQUES TECHNIQUES

Caractéristiques	Version standard	
Diamètre nominal DN	12 mm	
Gamme de pression	PN = 350 bar | PS = 420 bar | PT = 630 bar	
Taux de fuite	5 x 10^{-3} mbar x l/s	
Fluide	Gaz inertes/combustibles	Oxygène
Plage de température	+5 °C jusqu'à +95 °C	+5 °C jusqu'à +60 °C
Matériau de parties	Boîtier en laiton, corps de la vanne en acier inoxydable	Boîtier en laiton, corps de la vanne en Monel®
Siège du clapet	Joint conique en PEEK / acier inoxydable	Joint conique en cuivre / Monel®
Matériau d'étanchéité	EPDM	EPDM
Homologation	Épreuve de flambage à l'oxygène disponible	

Autres versions sur demande

Exemple d'utilisation:

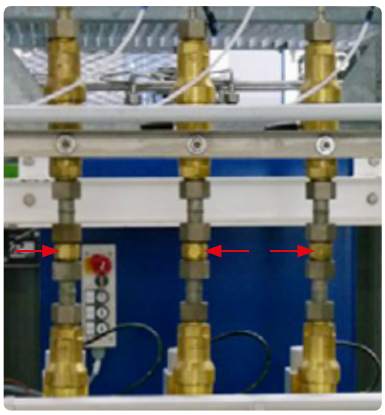

COMMANDE | Clapet anti-retour WEH® TVR2

Dimensions env. (mm)

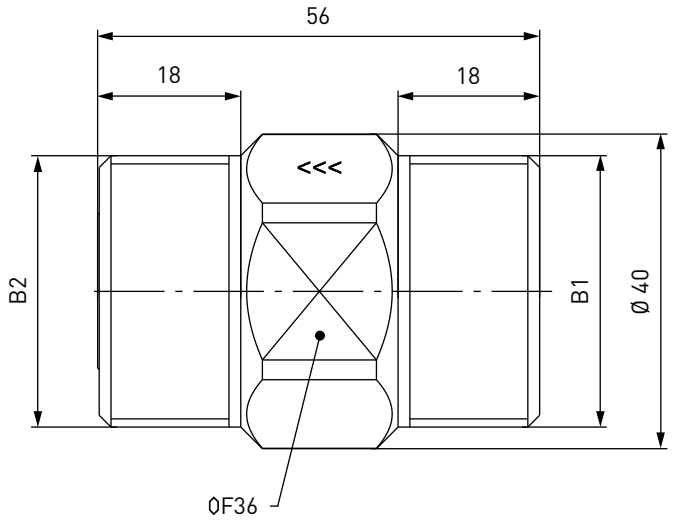

N° d'article	Description	Pression d'ouverture PC (bar)	Raccordement B1 (filetage externe)	Raccordement B2 (filetage externe)
C1-77200-X01	TVR2	0,15 ± 0,05	UNF 1 3/8"-12*	UNF 1 3/8"-12*
C1-93517-X01**	TVR2	0,22 ± 0,05	UNF 1 3/8"-12*	UNF 1 3/8"-12*

* selon SAE J514
** pour l'oxygène

Autres tailles et versions sur demande.

Veuillez indiquer pour la commande en sus les spécifications en page 7, catalogue N° 20.

ACCESSOIRES

Les accessoires suivants sont disponibles pour le clapet anti-retour WEH® TVR2:

Adaptateurs / adaptateurs à souder

Nous offrons plusieurs adaptateurs / nipples à souder pour les ports „B1/B2" du clapet anti-retour.

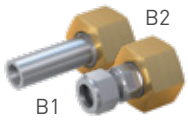

N° d'article	Description	Raccordement B1	Raccordement B2 (filetage interne)
C1-98542	Adaptateur	Tube Ø 12**	UNF 1 3/8"-12 étanchement plat
C1-75267	Adaptateur	Tube Ø 16***	UNF 1 3/8"-12 étanchement plat
C1-75940	Adaptateur	Tube Ø 16**	UNF 1 3/8"-12 étanchement plat
C1-88193*	Adaptateur à souder	Tube Ø 20	UNF 1 3/8"-12 étanchement plat
C1-84783	Adaptateur à souder	Tube Ø 16	UNF 1 3/8"-12 étanchement plat

* pour l'oxygène
** raccord à bague de serrage double
*** 24° cône (Ermeto)

AUTRES PRODUITS

Voir notre catalogue N° 20 pour autres produits

Voir le site internet pour obtenir des informations supplémentaires
www.weh.com

Abréviations/Définitions des termes
*Explanation des abréviations voir appendice technique dans le catalogue ou sur **www.weh.com***

Sélection de produits sûrs
Les produits WEH® sont conçus pour une utilisation par des professionnels qualifiés (dans la mesure où les produits WEH® sont également conçus pour être utilisés par d'autres utilisateurs dans des cas particuliers, cela est explicitement indiqué dans les modes d'emploi correspondants). Le choix des produits WEH® et de leur configuration conformément aux exigences de votre système relève de votre seule responsabilité.
De fait, veuillez considérer attentivement l'usage que vous prévoyez d'en faire, vos données techniques, la compatibilité de vos matériaux, la conception et les limites de votre installation ainsi que vos exigences techniques et légales de fonctionnement, de manipulation et d'entretien. La qualité et la sécurité des produits WEH® sont notre priorité absolue. Par conséquent, les produits WEH® ne doivent pas être utilisés en dehors des conditions prévues dans les fiches techniques et descriptions produits correspondantes. En outre, nous déconseillons fortement l'utilisation de pièces de rechange produites par des tiers ou la combinaison de produits WEH® avec des produits tiers non adaptés. La responsabilité de vérifier l'adéquation des produits tiers vous incombe. Les produits WEH® et pièces de rechange WEH® satisfont à nos normes de qualité et de sécurité.

Explanation de la directive relative aux équipements sous pression
Ces produits WEH® sont principalement et exclusivement classés de la catégorie des accessoires sous pression pour canalisations au sens de l'article 2, paragraphe 5, de la directive relative aux équipements sous pression 2014/68/UE. Les produits WEH® ne doivent pas être utilisés (i) en tant qu'accessoires de sécurité ou (ii) pour des récipients au sens de la directive relative aux équipements sous pression 2014/68/UE. Par conséquent, l'utilisation de ces produits WEH® doit correspondre à leur classification en tant qu'accessoire sous pression pour canalisations. L'évaluation d'un classement différent peut, toutefois, être effectuée sur demande.

Gestion externe des modifications
WEH se réserve le droit d'actualiser, d'optimiser et d'adapter ses produits de manière continue. En conséquence, des modifications peuvent être apportées au produit. WEH n'informe ses clients de manière proactive ou spontanée des mises à jour, des optimisations et/ou des adaptations apportées aux produits que dans des cas particuliers. Vous pouvez contacter WEH à tout moment pour obtenir des renseignements au sujet des mises à jour, optimisations et/ou adaptations apportées aux produits.

© Tous droits réservés, WEH GmbH. Toute utilisation non autorisée est strictement prohibée. Soumis à changement.
Aucune responsabilité n'est assumée pour n'importe quel contenu. Aussi les versions antérieures ne sont plus valides.

Contact

Nous restons à votre disposition pour tous renseignements complémentaires.

Fabricant:

WEH GmbH Precision Connectors
Josef-Henle-Str. 1
89257 Illertissen / Allemagne

Tél.: +49 7303 9609-0

Email: sales@weh.com
www.weh.com