# Type TVR5 $H_2$

**Clapet anti-retour WEH®**

pour bus / camions et stations-service

# Généralités

## DESCRIPTION

**Caractéristiques**
- Construction robuste
- Ouverture et fermeture silencieuse
- Acier inoxydable
- Haute étanchéité

Le „grand" clapet parmi les clapets anti-retour WEH® est très efficace et a été spécialement développé pour bus et camions à hydrogène. Les joints dans le clapet sont disposés de telle sorte que les particules de saleté entraînées par le gaz ne les endommagent pas. Le clapet anti-retour WEH® TVR5 $H_2$ est usiné en acier inoxydable et se révèle particulièrement robuste et offre une longue durée de vie.

**Domaine d'application**
Clapet anti-retour pour bus et camions, aussi approprié pour le montage aux stations-service.

## CARACTÉRISTIQUES TECHNIQUES

| Caractéristiques | Version standard | Variantes |
|---|---|---|
| Diamètre nominal DN | 14 mm max., dépendant de l'exécution | Sur demande |
| Gamme de pression | PN = 350 bar \| PS = 450 bar \| PT = 675 bar | |
| Plage de température | -40 °C jusqu'à +85 °C | Sur demande |
| Matériaux de parties | Acier inoxydable | Sur demande |
| Matériaux d'étanchéité | Résistants à l'hydrogène | Sur demande |
| Présentation | Raccords inclus (pour raccord de tube) | Sur demande |

# Commande

## COMMANDE | Clapet anti-retour WEH® TVR5 $H_2$ avec raccord de tube des deux côtés

Dimensions env. (mm)

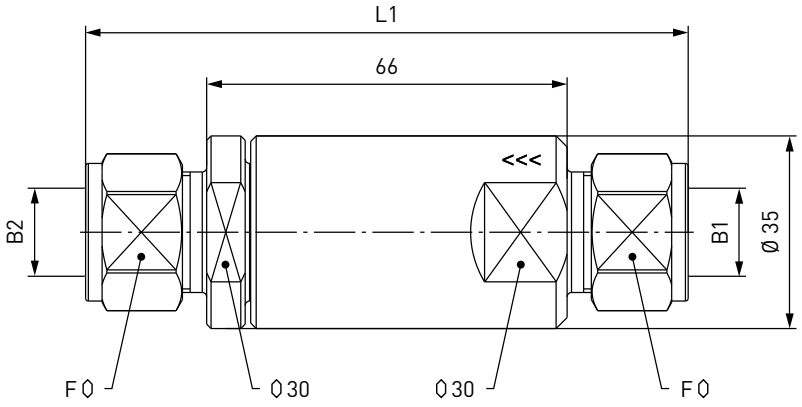

| N° d´article | Description | DN | Pression (PN) | Entrée B1 | Sortie B2 | L1 | ◊F |
|---|---|---|---|---|---|---|---|
| C1-30216-X1-X01 | TVR5 $H_2$ | 11 | 350 bar | Tube Ø 12* | Tube Ø 12* | 110 | 22 |
| C1-30215-X1-X01 | TVR5 $H_2$ | 14 | 350 bar | Tube Ø 16* | Tube Ø 16* | 111 | 25 |

* raccord à bague de serrage double

## COMMANDE | Clapet anti-retour WEH® TVR5 $H_2$ avec filetage interne des deux côtés

Dimensions env. (mm)

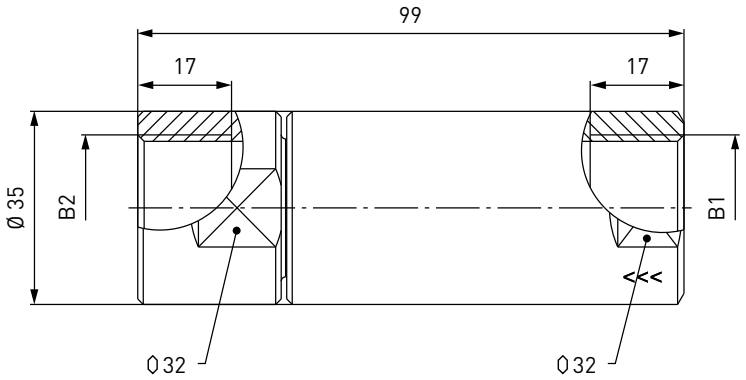

| N° d´article | Description | DN | Pression (PN) | Entrée B1 (filetage interne) | Sortie B2 (filetage interne) |
|---|---|---|---|---|---|
| C1-43326-X1-X01 | TVR5 $H_2$ | 12 | 350 bar | G3/4"* | G3/4"* |

* selon DIN 3852-2

Autres raccordements sur demande.

# Autres produits

## AUTRES PRODUITS

Voir notre catalogue N° 50 pour autres produits.

Voir le site internet pour otenir des informations supplémentaires
www.weh.com

*Abréviations/Définitions des termes*
*Explanation des abréviations voir appendice technique dans le catalogue ou sur* ***www.weh.com***

*Sélection de produits sûrs*
*Les produits WEH® sont conçus pour une utilisation par des professionnels qualifiés (dans la mesure où les produits WEH® sont également conçus pour être utilisés par d'autres utilisateurs dans des cas particuliers, cela est explicitement indiqué dans les modes d'emploi correspondants). Le choix des produits WEH® et de leur configuration conformément aux exigences de votre système relève de votre seule responsabilité.*
*De fait, veuillez considérer attentivement l'usage que vous prévoyez d'en faire, vos données techniques, la compatibilité de vos matériaux, la conception et les limites de votre installation ainsi que vos exigences techniques et légales de fonctionnement, de manipulation et d'entretien. La qualité et la sécurité des produits WEH® sont notre priorité absolue. Par conséquent, les produits WEH® ne doivent pas être utilisés en dehors des conditions prévues dans les fiches techniques et descriptions produits correspondantes. En outre, nous déconseillons fortement l'utilisation de pièces de rechange produites par des tiers ou la combinaison de produits WEH® avec des produits tiers non adaptés. La responsabilité de vérifier l'adéquation des produits tiers vous incombe. Les produits WEH® et pièces de rechange WEH® satisfont à nos normes de qualité et de sécurité.*

*Explanation de la directive relative aux équipements sous pression*
*Ces produits WEH® sont principalement et exclusivement classés de la catégorie des accessoires sous pression pour canalisations au sens de l'article 2, paragraphe 5, de la directive relative aux équipements sous pression 2014/68/UE. Les produits WEH® ne doivent pas être utilisés (i) en tant qu'accessoires de sécurité ou (ii) pour des récipients au sens de la directive relative aux équipements sous pression 2014/68/UE. Par conséquent, l'utilisation de ces produits WEH® doit correspondre à leur classification en tant qu'accessoire sous pression pour canalisations. L'évaluation d'un classement différent peut, toutefois, être effectuée sur demande.*

*Gestion externe des modifications*
*WEH se réserve le droit d'actualiser, d'optimiser et d'adapter ses produits de manière continue. En conséquence, des modifications peuvent être apportées au produit. WEH n'informe ses clients de manière proactive ou spontanée des mises à jour, des optimisations et/ou des adaptations apportées aux produits que dans des cas particuliers. Vous pouvez contacter WEH à tout moment pour obtenir des renseignements au sujet des mises à jour, optimisations et/ou adaptations apportées aux produits.*

*© Tous droits réservés, WEH GmbH. Toute utilisation non autorisée est strictement prohibée. Soumis à changement.*
*Aucune responsabilité n'est assumée pour n'importe quel contenu. Aussi les versions antérieures ne sont plus valides.*

## » Contactez

Nous restons à votre disposition pour tous renseignements complémentaires.

*Fabrication:*

**WEH GmbH Gas Technology**
Josef-Henle-Str. 1
89257 Illertissen / Allemagne

Tél.: +49 7303 95190-0
Fax: +49 7303 95190-9999

Email: h2sales@weh.com
**www.weh.com**